DEC serie K

DECESPUGLIATRICI

FLAIL-HEDGER MOWERS • BÖSCHUNGSMÄHER • DÉBROUSSAILLEUSE • DESBROZADORAS

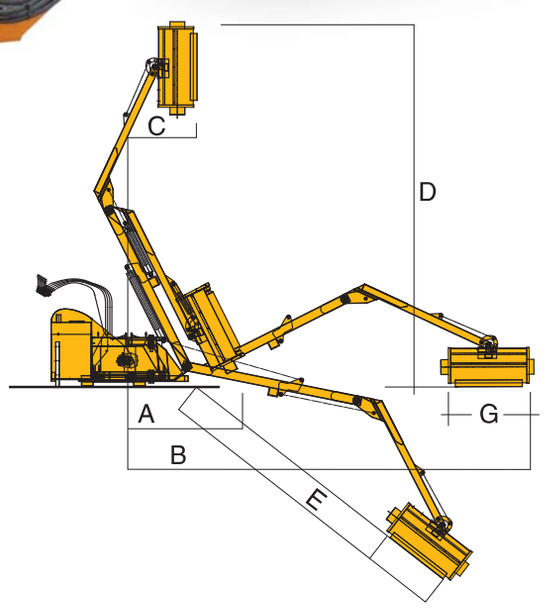

DATI TECNICI / SPECIFICATIONS
TECHNISCHE DATEN / CARACTÉRISTIQUES / DATOS TÉCNICOS

MOVIMENTAZIONE BRACCI / ARM MOTION BEWEGUNG ARME / MOUVEMENT DES BRAS / MOVIMIENTO BRAZOS		DEC 530 K	DEC 600 K
A (mm.)	A (mm.)	1540	1560
B (mm.)	B (mm.)	5300	6000
C (mm.)	C (mm.)	900	920
D (mm.)	D (mm.)	5200	5900
E (mm.)	E (mm.)	4000	4500
Peso Standard Weight - Gewicht (kg.)	Poids Peso (kg.)	1100	1200
IMPIANTO IDRAULICO / HYDRAULIC SYSTEM HYDRAULISCHE ANLAGE / INSTALLATION HYDRAULIQUE / INSTALACIÓN HIDRÁULICA		**DEC 530 K**	**DEC 600 K**
Capacità serbatoio olio Oil tank capacity - Fassungsvermögen Öltank (lt)	Capacité réservoir huile Capacidad depósito aceite (lt)	200	
Olio idraulico Hydraulic oil - Hydraulisches Öl (tipo)	Huile hydraulique Aceite hidráulico (tipo)	ISO - L - HM 68	
TESTATA / HEAD MULCHKOPF / TÊTE / CABEZAL TRITURADOR		**DEC 530 K**	**DEC 600 K**
G- larghezza di lavoro G- Working width - F- Weite Arbeitsbereich (mm.)	G- Largeur de travail G- ancho de trabajo (mm.)	1000 - 1300	
Peso Weight - Gewicht (kg.)	Poids Peso (kg.)	180 - 210	
Velocità rotore Rotor speed - Rotorgeschwindigkeit (giri/min.)	Vitesse rotor Velocidad del rotor (giri/min.)	2800	
Potenza rotore Rotor power - Rotorleistung HP	Puissance rotor Potencia del rotor HP	57	
TRATTORE / TRACTOR TRAKTOREN / TRACTEUR / TRACTOR		**DEC 530 K**	**DEC 600 K**
Potenza minima Min. power requirements - Mindestleistung (HP)	Puissance min. requise Potencia mínima (HP)	90	110
Peso minimo Min. weight - Midestgewicht (kg.)	Poids min. Peso mínimo (kg.)	3500	4000
Velocità presa di forza Pto speed - Zapfwellendrehzahl (RPM)	Vitesse Pdf Velocidad toma de fuerza (RPM)	540	540

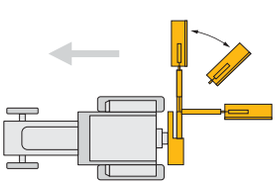

- ROTAZIONE IDRAULICA CON DISPOSITIVO OLEODINAMICO DI SICUREZZA (RITORNO AUTOMATICO SERIE P)
- HYDRAULIC ROTATION WITH HYDRAULIC SAFETY DEVICE (AUTOMATIC RETURN TO WORK POSITION FOR P SERIES)
- HYDRAULISCHE ROTATION MIT HYDRAULISCHER SICHERHEITSVORRICHTUNG (AUTOMATISCHE RÜCKKEHR SERIE P)
- DISPOSITIF HYDRAULIQUE DE SÛRETÉ (REPRISE DE TRAVAIL AUTOMATIQUE POUR LA SÉRIE P)
- ROTACIÓN HIDRÁULICA CON DISPOSITIVO HIDRÁULICO DE SEGURIDAD (RETORNO AUTOMÁTICO SERIE P)

OPTIONALS

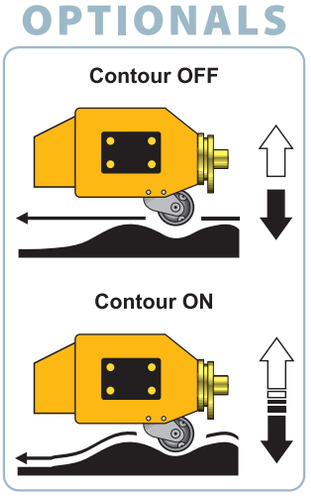

OPTIONALS

- KIT TENDITORI DI FISSAGGIO - ALBERO CARDANICO
- TRACTOR STABILIZERS - P.T.O. DRIVE SHAFTS
- SPANNHALTER ZUM SCHLEPPER - GELENKWELLEN
- TENDEURS RÉGLABLE - CARDAN
- KIT TENSORES DE FIJACIÓN - ÁRBOL CÁRDAN

- SCAMBIATORE DI CALORE
- HEAT EXCHANGER
- WÄRMEAUSTAUSCHER
- ÉCHANGEUR DE CHALEUR
- REFRIGERADOR

- COMANDO ELETTROIDRAULICO CON JOYSTICK
- ELECTRIC CONTROL JOYSTICK
- ELEKTROHYDRAULISCHE STEUERUNG MIT JOYSTICK
- COMMANDE ÉLECTROHYDRAULIQUE MONO-LEVIER
- MANDO ELECTRO-HIDRÁULICO CON «JOYSTIC»

- SUPPORTO TERZO PUNTO
- SUPPORT STRETCHERS
- TRÄGER SPANNVORRICHTUNG
- SUPPORT TENDEURS
- SOPORTE TIRANTES